ADM / ADMC / ADMR

ADM / ADMC pièces détachées

no	désignation	date	40	50	60	80	90	115	135
1	Thermostat de fumées	avant le 13-11-'05	0303316(S)	0303316(S)	0303317(S)	0303317(S)	0303318(S)	0303318(S)	0303317(S)
		depuis le 13-11-'05	0307450(S)						
2	Turbulateur		0068440002(S) (5x)	0068440002(S) (6x)	0068440002(S) (7x)	0068440002(S) (9x)	0068440002(S) (12x)	0068440002(S) (16x)	0191996002(S) (17x)
3	Joint d'étanchéité de fumée		0305098(S)	0305098(S)	0305098(S)	0305098(S)	0305098(S)	0305098(S)	0305098(S)
4	Anode		0183463039(S) (2x)	0183463050(S) (2x)	0183463039(S) (2x)	0183463050(S) (3x)	0183463039(S) (3x)	0183463039(S) (4x)	0183463039(S) (4x)
	Anode articulée		0304728(S) (2x)	0304728(S) (2x)	0304728(S) (2x)	0304728(S) (3x)	0304728(S) (3x)	0304728(S) (4x)	0304728(S) (4x)5
Aquastat de régulation			0302989(S)	0302989(S)	0302989(S)	0302989(S)	0302989(S)	0302989(S)	0302989(S)
6	Joint torique trappe de visite		0304741(S)	0304741(S)	0304741(S)	0304741(S)	0304741(S)	0304741(S)	0304741(S)
7	Kit de trappe de visité		0301125(S)	0301125(S)	0301125(S)	0301125(S)	0301125(S)	0301125(S)	0301125(S)
8	Platine électronique de contrôle		0303497(S)	0303497(S)	0303497(S)	0303497(S)	0303497(S)	0303497(S)	0303497(S)
9	Bouton "Reset"		0301948(S)	0301948(S)	0301948(S)	0301948(S)	0301948(S)	0301948(S)	0301948(S)
10	Aquastat limiteur		0302991(S)	0302991(S)	0302991(S)	0302991(S)	0302991(S)	0302991(S)	0302991(S)
11	Aquastat antigel		0302990(S)	0302990(S)	0302990(S)	0302990(S)	0302990(S)	0302990(S)	0302990(S)
12	Aquastat de sécurité		0300674(S)	0300674(S)	0300674(S)	0300674(S)	0300674(S)	0300674(S)	0300674(S)
13	Minuteur		-	-	-	-	-	-	0305024(S)
14	Régulateur		-	-	-	-	-	-	0305021(S)
15	Bloc gas		0301099(S)	0301099(S)	0301099(S)	0301099(S)	0301099(S)	0301100(S)	0305153(S)
16	Rampe d'allumage		0304892(S)	0304892(S)	0304892(S)	0304892(S)	0304892(S)	0304892(S)	0305321(S)
17	Rampe brûleur		0304891(S)	0304891(S)	0304891(S)	0304891(S)	0304891(S)	0304891(S)	0305010(S)
18	Sonde d'ionisation	depuis le 12-05-'03	0305407(S)	0305407(S)	0305407(S)	0305407(S)	0305407(S)	0305407(S)	0305407(S)
19	Bougie incandescente	avant le 12-05-'03	0303493(S)	0303493(S)	0303493(S)	0303493(S)	0303493(S)	0303493(S)	0303493(S)
	Bougie incandescente	depuis le 12-05-'03	0304242(S)	0304242(S)	0304242(S)	0304242(S)	0304242(S)	0304242(S)	0304242(S)
	Bougie incandescente / sonde d'ionisation du kit de service	avant le 12-05-'03	0304245(S)	0304245(S)	0304245(S)	0304245(S)	0304245(S)	0304245(S)	0304245(S)
20	Clapet de fumées ADMC		0306650(S)	0306650(S)	0306650(S)	0306650(S)	0306651(S)	0306651(S)	0306651(S)
21	Horloge hebdomadaire ADMC		0301023(S)	0301023(S)	0301023(S)	0301023(S)	0301023(S)	0301023(S)	0301023(S)

ADM / ADMC / ADMR

ADMR pièces détachées

Nr.	Omschrijving	datum	40	60	50	80	90	115	135
1	Clapet de fumées	avant le 01-05-'00	0306648(S)	0306648(S)	0306648(S)	0306648(S)	0306649(S)	0306649(S)	0306651(S)
		01-05-'00 à 12-05-'03	0306650(S)	0306650(S)	0306650(S)	0306650(S)	0306651(S)	0306651(S)	0306651(S)
		depuis le 12-05-'03	0306652(S)	0306652(S)	0306652(S)	0306652(S)	0306653(S)	0306653(S)	0306653(S)
2	Sonde thermostat de fumées		0304470(S)	0304470(S)	0304470(S)	0304470(S)	0304470(S)	0304470(S)	0304470(S)
3	Turbulateur		0068440002(S) (5x)	0068440002(S) (6x)	0068440002(S) (7x)	0068440002(S) (9x)	0068440002(S) (12x)	0068440002(S) (16x)	0191996002(S) (17x)
4	Joint d'étanchéité de fumée		0305098(S)	0305098(S)	0305098(S)	0305098(S)	0305098(S)	0305098(S)	0305098(S)
5	Anode		0183463039(S) (2x)	0183463050(S) (2x)	0183463039(S) (2x)	0183463050(S) (3x)	0183463039(S) (3x)	0183463039(S) (4x)	0183463039(S) (4x)
	Anode articulée		0304728(S) (2x)	0304728(S) (2x)	0304728(S) (2x)	0304728(S) (3x)	0304728(S) (3x)	0304728(S) (4x)	0304728(S) (4x)
6	Sonde de température supérieure		0304469(S)	0304469(S)	0304469(S)	0304469(S)	0304469(S)	0304469(S)	0304469(S)
7	Sonde de température inférieure		0304468(S)	0304468(S)	0304468(S)	0304468(S)	0304468(S)	0304468(S)	0304468(S)
8	Joint torique trappe de visite		0304741(S)	0304741(S)	0304741(S)	0304741(S)	0304741(S)	0304741(S)	0304741(S)
9	Kit trappe de visite		0301125(S)	0301125(S)	0301125(S)	0301125(S)	0301125(S)	0301125(S)	0301125(S)
10	Platine électronique BT-Tronic	avant le 01-09-'03	0309752(S)	0309752(S)	0309752(S)	0309752(S)	0309752(S)	0309752(S)	0309753(S)
	Sonde de température	avant le 11-05-'03	0300222001(S)	0300222001(S)	0300222001(S)	0300222001(S)	0300222001(S)	0300222001(S)	0300222001(S)
	Platine électronique Thermo-Control	01-09-'03 à 17-09-'06	0307955(S)	0307955(S)	0307955(S)	0307955(S)	0307955(S)	0307955(S)	0307955(S)
		depuis le 17-09-'06	0307951(S)	0307951(S)	0307951(S)	0307951(S)	0307951(S)	0307951(S)	0307951(S)
11	Minuteur (B/P)		-	-	-	-	-	-	0305024(S)
12	Régulateur (B/P)		-	-	-	-	-	-	0305021(S)
13	Bloc gaz		0301099(S)	0301099(S)	0301099(S)	0301099(S)	0301099(S)	0301100(S)	0305153(S)
14	Rampe d'allumage		0304892(S)	0304892(S)	0304892(S)	0304892(S)	0304892(S)	0304892(S)	0305321(S)
15	Rampe brûleur		0304891(S)	0304891(S)	0304891(S)	0304891(S)	0304891(S)	0304891(S)	0305010(S)
16	Sonde d'ionisation	depuis le 12-05-'03	0305407(S)	0305407(S)	0305407(S)	0305407(S)	0305407(S)	0305407(S)	0305407(S)
17	Bougie incandescente	avant le 12-05-'03	0303493(S)	0303493(S)	0303493(S)	0303493(S)	0303493(S)	0303493(S)	0303493(S)
	Bougie incandescente avec extra résistance	12-05-'03 à 01-06-'05	0307310(S)	0307310(S)	0307310(S)	0307310(S)	0307310(S)	0307310(S)	0307310(S)
	Bougie incandescente	depuis le 01-06-'05	0305413(S)	0305413(S)	0305413(S)	0305413(S)	0305413(S)	0305413(S)	0305413(S)

ADM / ADMC / ADMR accessoires

désignation	date	40	50	60	80	90	115	135
Pochette d'injecteurs (B/P)		0303402(S)	0303403(S)	0303404(S)	0303405(S)	0303406(S)	0303407(S)	0308107(S)
Pochette d'injecteurs (naturel)		0309859(S)	0309860(S)	0309861(S)	0309862(S)	0309863(S)	0309864(S)	0312593(S)
Groupe de sécurité G1"		0070066003(S)	0070066003(S)	0070066003(S)	0070066003(S)	0070066003(S)	0070066003(S)	0070066003(S)
Soupape température et pression 1"		0099383005(S)	0099383005(S)	0099383005(S)	0099383005(S)	0099383005(S)	0099383005(S)	0099383005(S)
Kit transformateur d'isolement		0306053(S)	0306053(S)	0306053(S)	0306053(S)	0306053(S)	0306053(S)	0306053(S)
Kit anode électrique ADM / ADMR	depuis le 01-02-'06	0308017(S)	0308017(S)	0308017(S)	0308017(S)	0308017(S)	0308017(S)	0308017(S)
Contact set ADMR		0306055(S)	0306055(S)	0306055(S)	0306055(S)	0306055(S)	0306055(S)	0306055(S)

Vue éclatée ADM

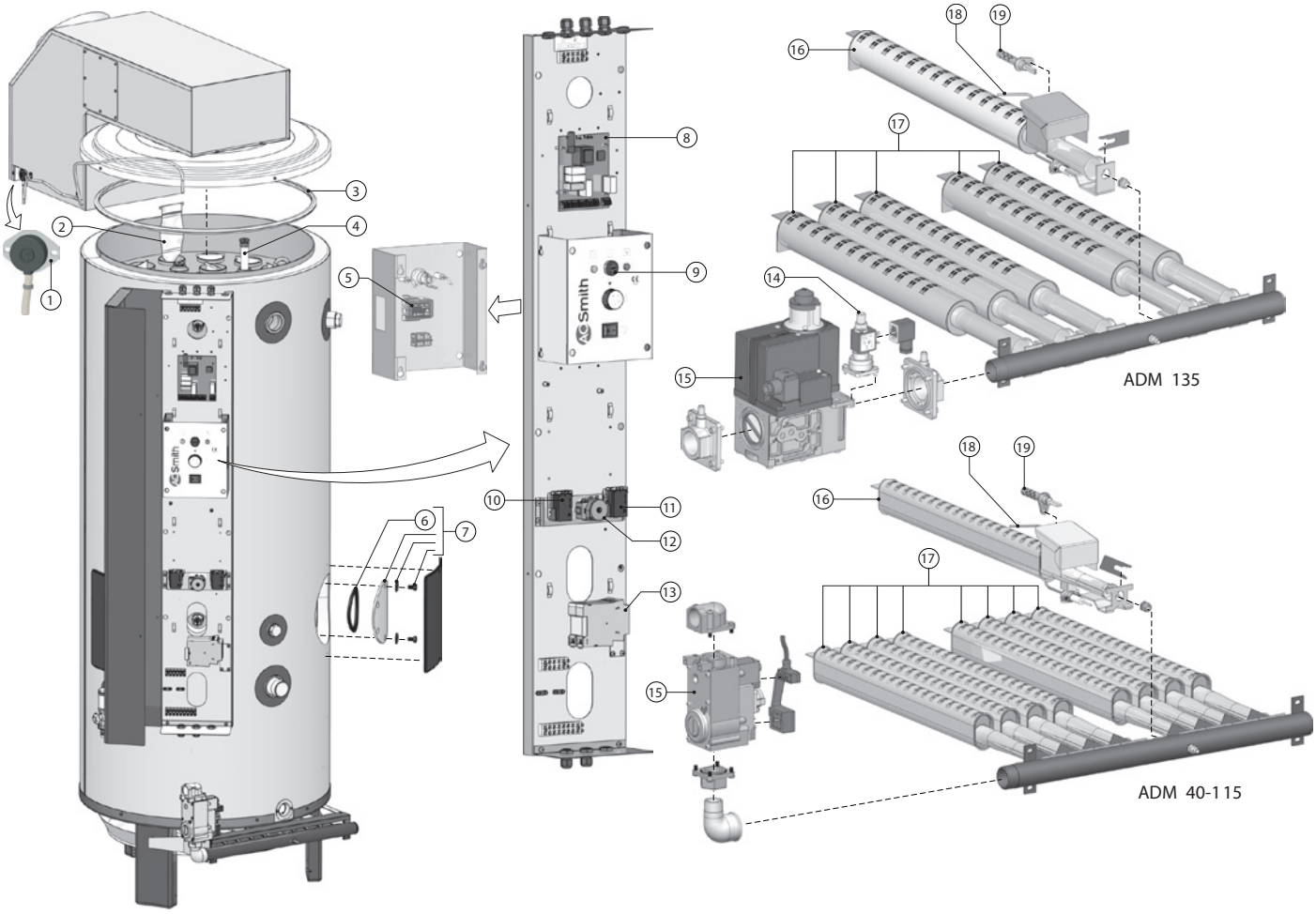

EVD-0008

Vue éclatée ADMR

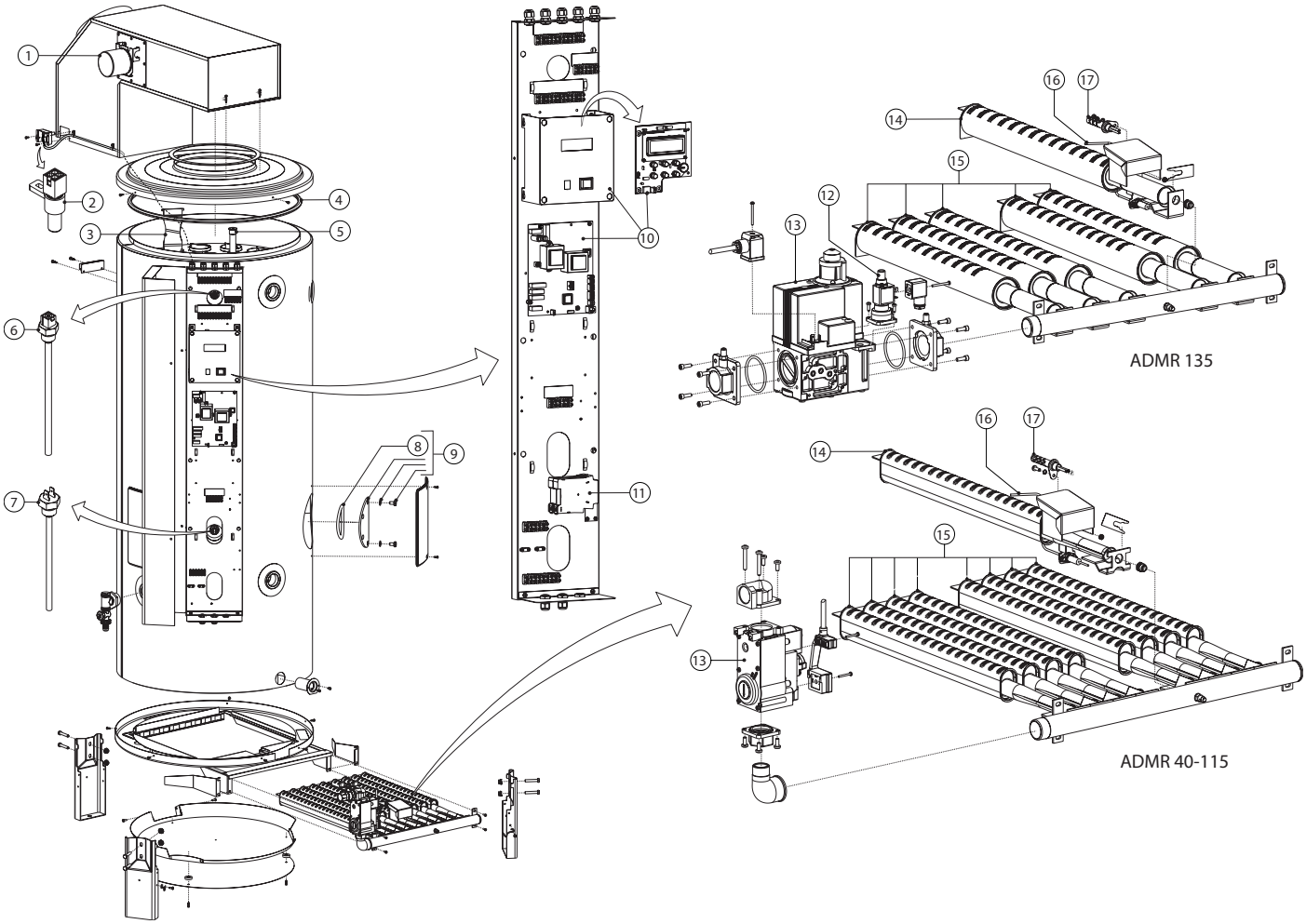

EVD-0009